AXOR ACTORS P.T.O.

TEKNİK VERİLER | TECHNICAL DATA

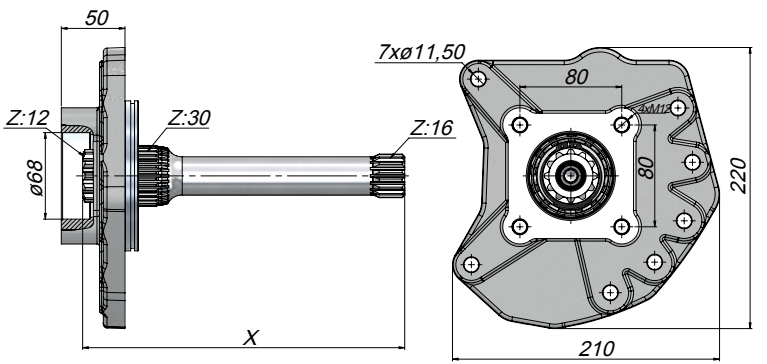

Kod Code	Şanzuman Modeli Gear Box Model	X
CSAXS16253	Mercedes G125-G260 AXOR	253
CSACS16275	Mercedes G125-G210 Reterdar Voith ACTROS	275,5